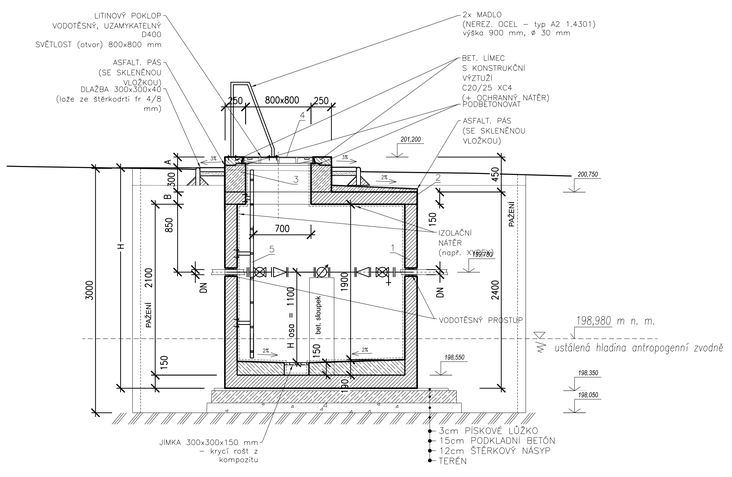
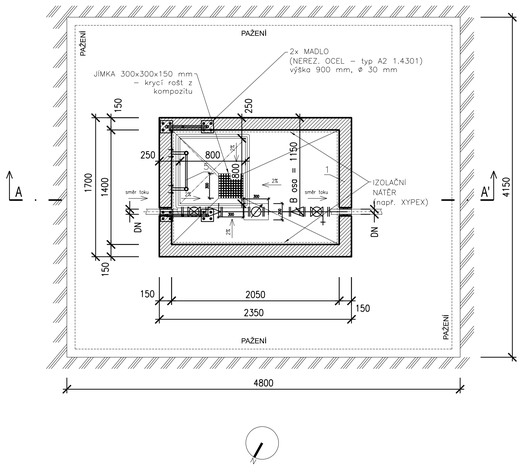
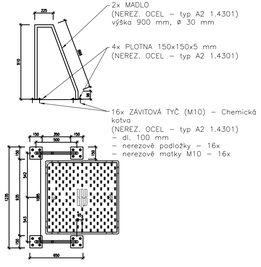
ŘEZ A-A`



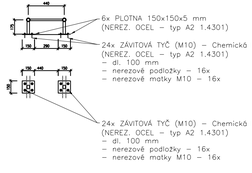
PŮDORYS



detail madel



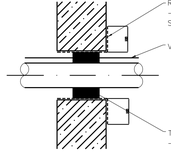
detail žebříku



1 BETONOVÁ NÁDRŽ 2 BETONOVÝ POKLOP 3 BETONOVÁ SKRUŽ 4 POKLOP 800x800 5 ŽEBŘÍK (KOMPOZIT)	ZATÍŽENÍ POKLOPU 400kN A=100 B=150 MAX.VÁHA 6+1,5t HLOUBKA OSAZENÍ H= 2,700 m

VODOMĚRNÁ ŠACHTA
2050/1400/2090 (vnitřní)
Prefabrikovaná

DETAIL "1" - VODOTĚSNÝ PROSTUP



– TĚSNÍCÍ VLOŽKY S PROSTUPEM PRO POTRUBÍ A S PROSTUPEM PRO VYHLEDÁVACÍ VODIČ

LEGENDA MATERIÁLŮ

PODKLADNÍ BETON C15/20
SPÁDOVÝ BETON TL. 200 – 250 mm, C15/20

PREFABRIKOVANÁ ARMATURNÍ ŠACHTA

ZHUTNĚNÝ ŠTĚRKOPÍSKOVÝ PODSYP

SPRÁVA ŽELEZNIC

			ČÍSLO SOUPRAVY:
		PO PŘIPOMÍNKOVÉM ŘÍZENÍ	
REVIZE Č.	DATUM	ZMĚNA	

generální dodavatel projektu
ENEX GROUP s.r.o.
Thunovská 179/12, 118 00 Praha 1
IČO: 27223663, SCHRÁNKA: sdt39kg, enex@enexgroup.cz, www.enexgroup.cz

MORAVIA CONSULT Olomouc a.s.
LEGIONÁŘSKÁ 1085/8 , 779 00 Olomouc
tel.: +420 585 570 444
IDS: kjee9md
e-mail: moravia@moravia.cz
http://www.moravia.cz

OBJEDNATEL	**Správa železnic, státní organizace** v zastoupení: Stavební správa východ, Nerudova 1, 779 00 Olomouc		
HLAVNÍ INŽENÝR PROJEKTU	ING. PETR LEGNER	VEDOUCÍ TÝMU:	ING. ARCH. LUKÁŠ STŘÍTESKÝ
ODPOVĚDNÝ PROJ. OBJ., PS	NAVRHL, VYPRACOVAL	KONTROLOVAL	
ING. DAGMAR STRATILOVÁ	ING. VLADIMÍR FAJMON	ING. JIŘÍ PARMA	
KRAJ: MORAVSKOSLEZSKÝ	POVĚŘENÝ OÚ: OSTRAVA	OBEC: BOHUMÍN	
"Výstavba haly pro měřící vozy pevných trakčních zařízení - Bohumín" SO 11-51-01 Vodovodní přípojka		ZAK. ČÍSLO MCO	20-067-239-SR
		ÚČEL	DUSP+PDPS
		DATUM	ÚNOR 2021
		FORMÁT	6 A4
		MĚŘÍTKO	1 : 25
Vodoměrná šachta		ČÁST: E.1.6	POŘ.Č.: 6.5

AUTORSKÝ ZÁKON ČÍSLO 121/2000 SB. ZNĚNÍ POZDĚJŠÍCH PŘEDPISŮ, ZEJMÉNA § 12 A § 13 ODST. 4 ZÁKONA ČÍSLO 121/2000 SB. AUTORSKÝ ZÁKON, V PLATNÉM ZNĚNÍ, ZAKAZUJE BEZ SOUHLASU AUTORA ZASAHY DO OBSAHU DÍLA, JEHO ROZMNOŽOVÁNÍ, ŠÍŘENÍ NEOPRÁVNĚNÝMI OSOBAMI A JAKÉKOLIV JEHO ZNEUŽÍVÁNÍ.